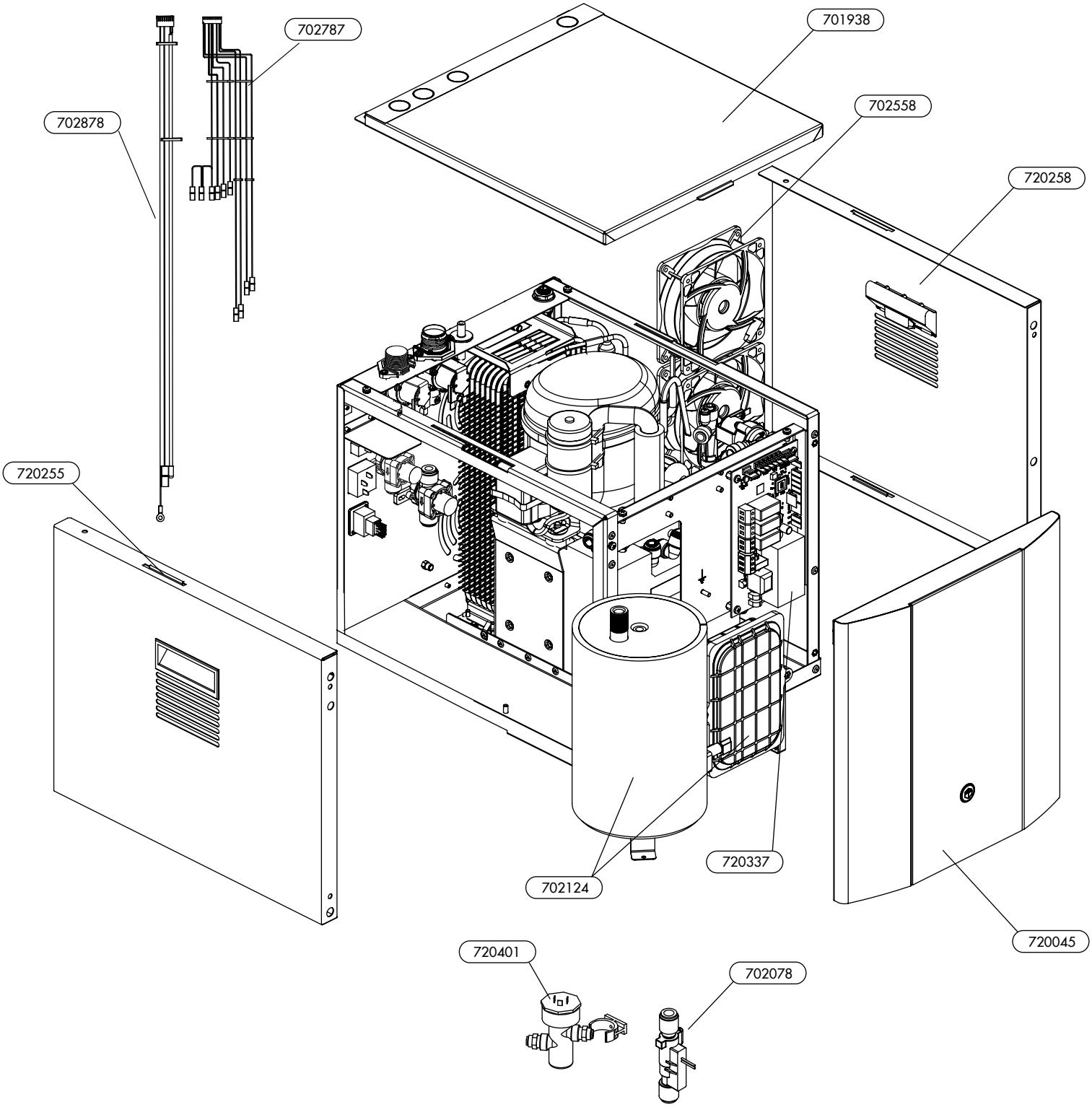
702787
701938
702878
702558
720258
720255
720337
702124
720045
720401
702078