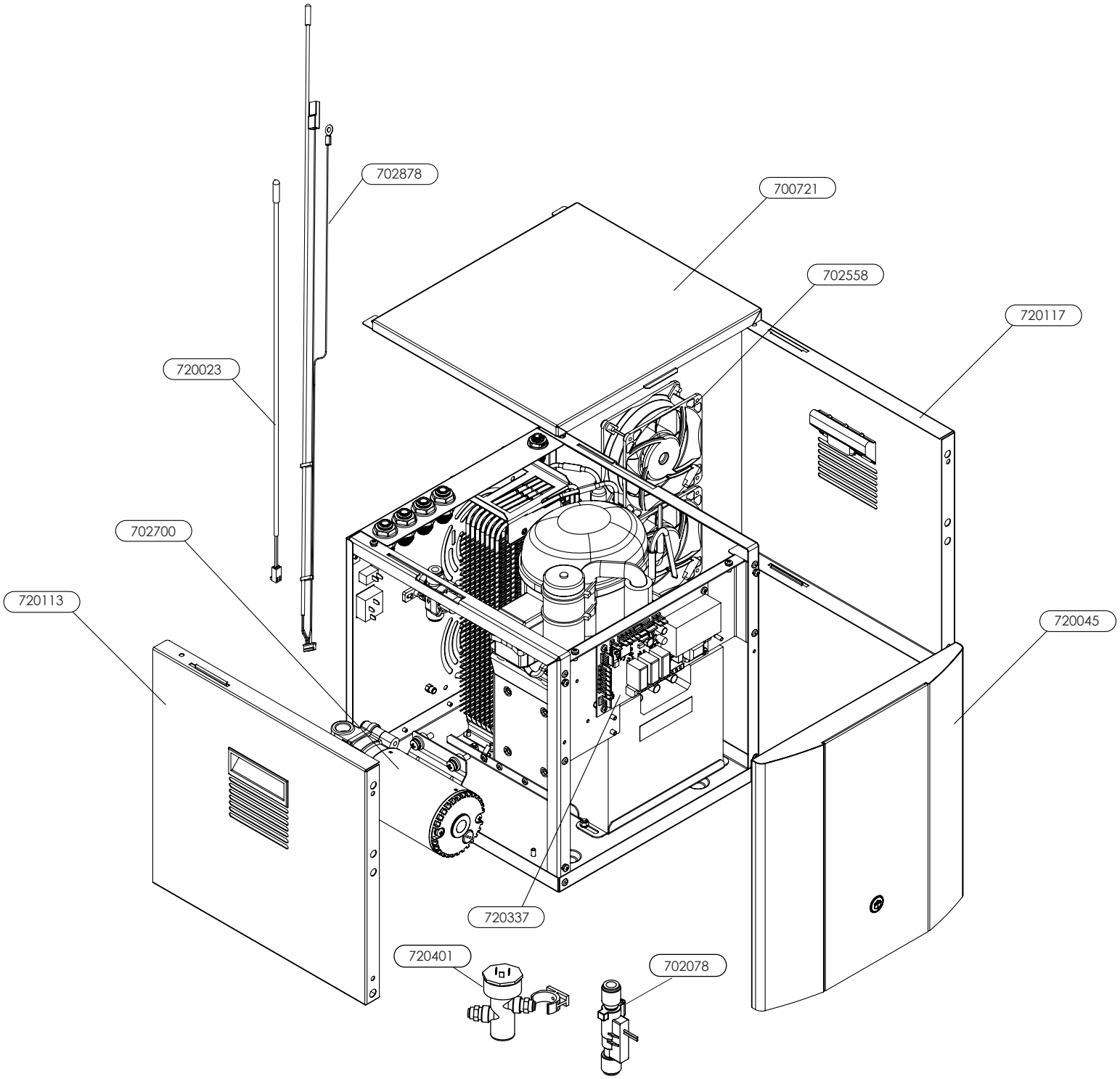
702878
700721
702558
720117
720023
702700
720113
720045
720337
720401
702078